COMMUNE DE SAINTE MAXIME

Maître d'Ouvrage :

Ville de Sainte-Maxime
Boulevard des Mimosas - BP 154
83120 Sainte-Maxime
Tél.: 04 94 79 42 70 - Fax : 04 94 79 42 60
E-mail : developpement-durable@ste-maxime.fr

Communauté de communes du golfe de Saint-Tropez
Hôtel communautaire
2, Rue Blaise Pascal
83310 Cogolin
Tél.: 04 94 55 70 30 - Fax: 04 94 54 56 39

Maître d'Oeuvre :

Ingénierie Consultants Travaux Publics (Mandataire)
254 Corniche Fahnestock
06700 Saint Laurent du Var
Tél.: 04 92 12 97 09 - Fax : 04 92 27 97 78
E-mail : ictp@ictp.fr

Lotissement Attaoufik
Zénith III, Skil Mâarouf
20001 CASABLANCA - Maroc

SARL Allain CHAUVET (Cotraitant)
4 rue Joseph Quaranta
83990 Saint-Tropez
Tél.: 04 94 96 83 14 - Fax : 04 94 56 29 14
E-mail : secretariat@allainchauvetarchitecture.fr

Sous-traitants :

SCUBA MARINE TRAVAUX SOUS-MARINS
SEMANTIC TS
sdp.conseils
Rémy MATTIOLI

Maîtrise d'œuvre relative à la réalisation d'un diagnostic du littoral de Sainte Maxime puis études et production d'un projet d'aménagement du littoral

Phase : Projet

Plage de la Croisette
Coupes types

Numéro du PLAN :	
CT.113	
Echelle :	Indice :
1/100°-1/50°	K

Indice	Modifications apportées	Date
A	Première émission	25 janvier 2017
H	Phase PROJET : platelage bois sur quai accostage école de voile	29 Juin 2018
I	Phase PROJET : option ponton lourd	23 juillet 2018
J	Modifications suite commentaires MOA août 2018	13 Septembre 2018
K	Modifications suite commentaires MOA	5 décembre 2019

Numéro d'Affaire : 1602 Référence du PLAN : PROCT113K

Projection LAMBERT III, Nivellement rattaché IGN 69 / NGF

Unité de mesure des plans et coupes : mètre

Ponton sur pieux
Profil P8ter
-Ech.1/50-

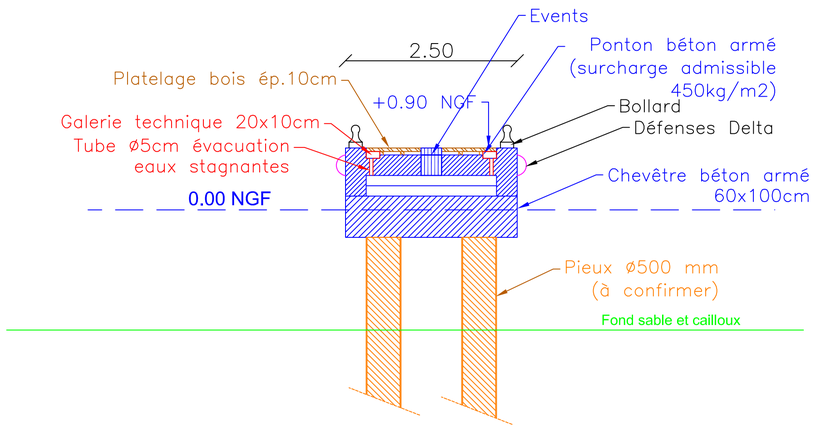

Perré
Profil P4
-Ech.1/100-

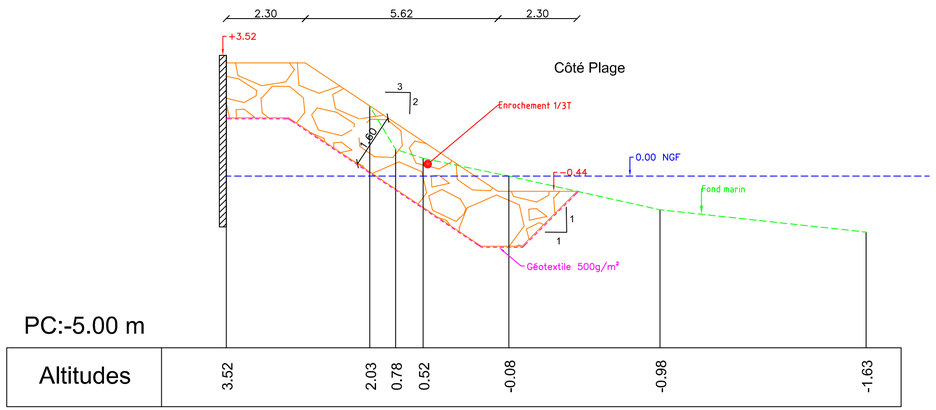
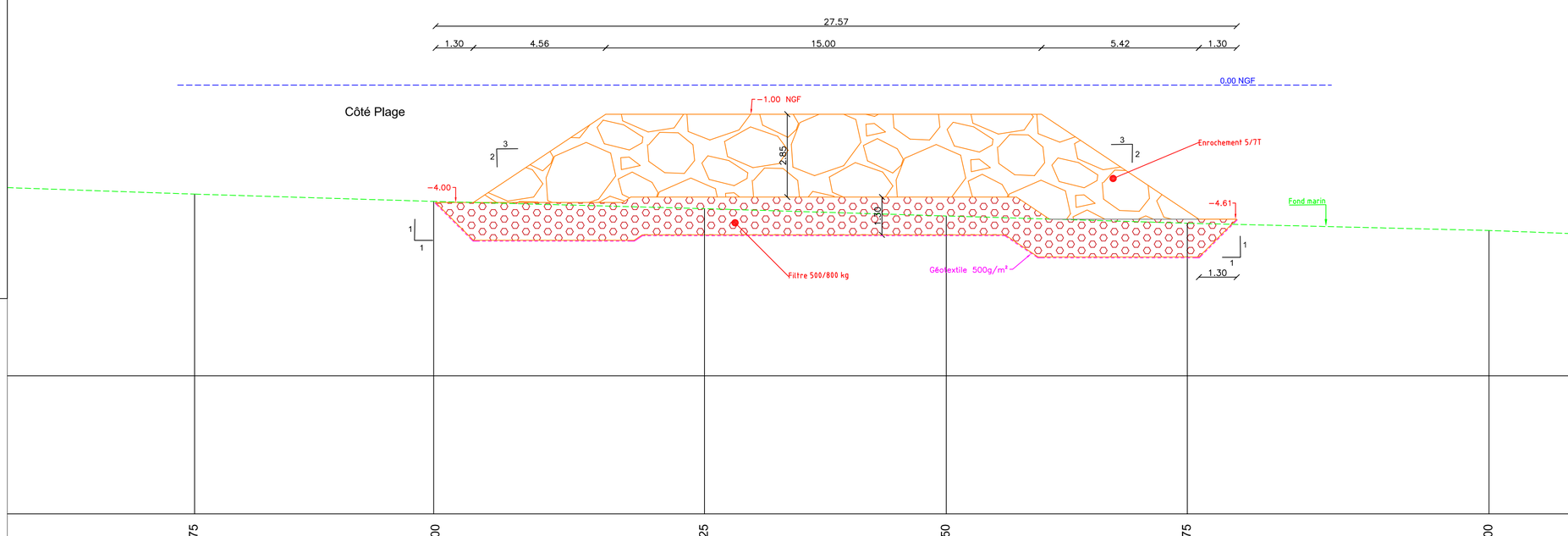
Digue sous-marine en enrochement
Profil P3
-Ech.1/100-